ՀԱՆԳՈՒՅՑ - 7

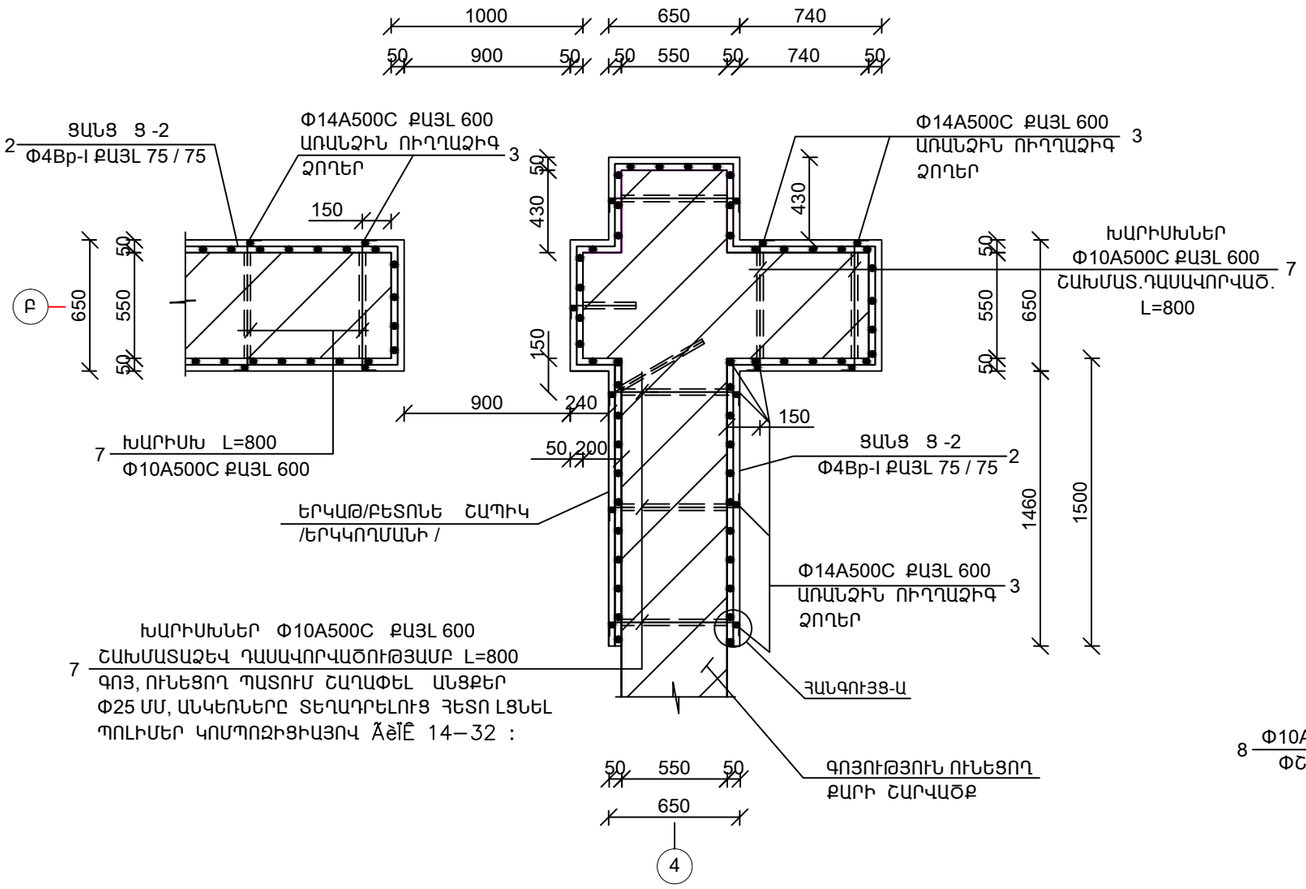

ՀԱՆԳՈՒՅՑ - 8

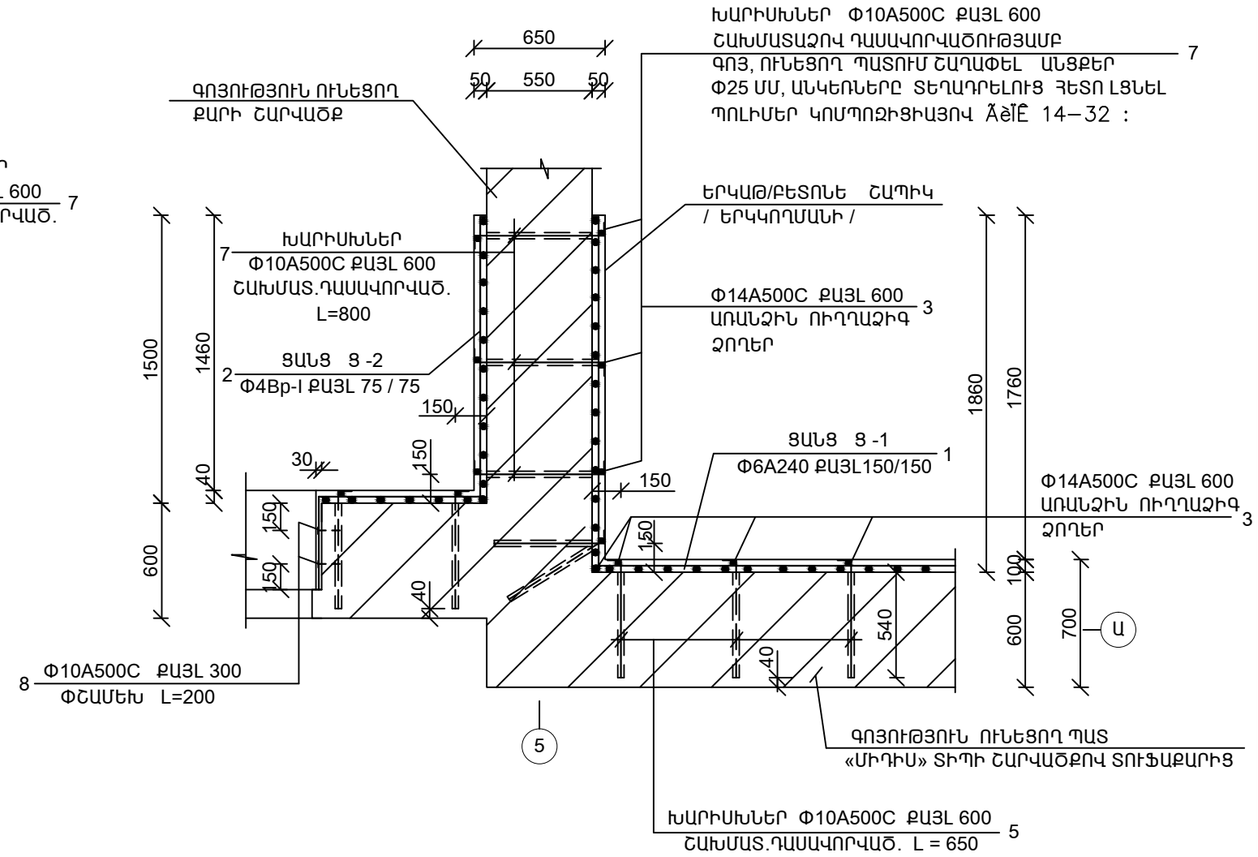

ՀԱՆԳՈՒՅՑ - 9

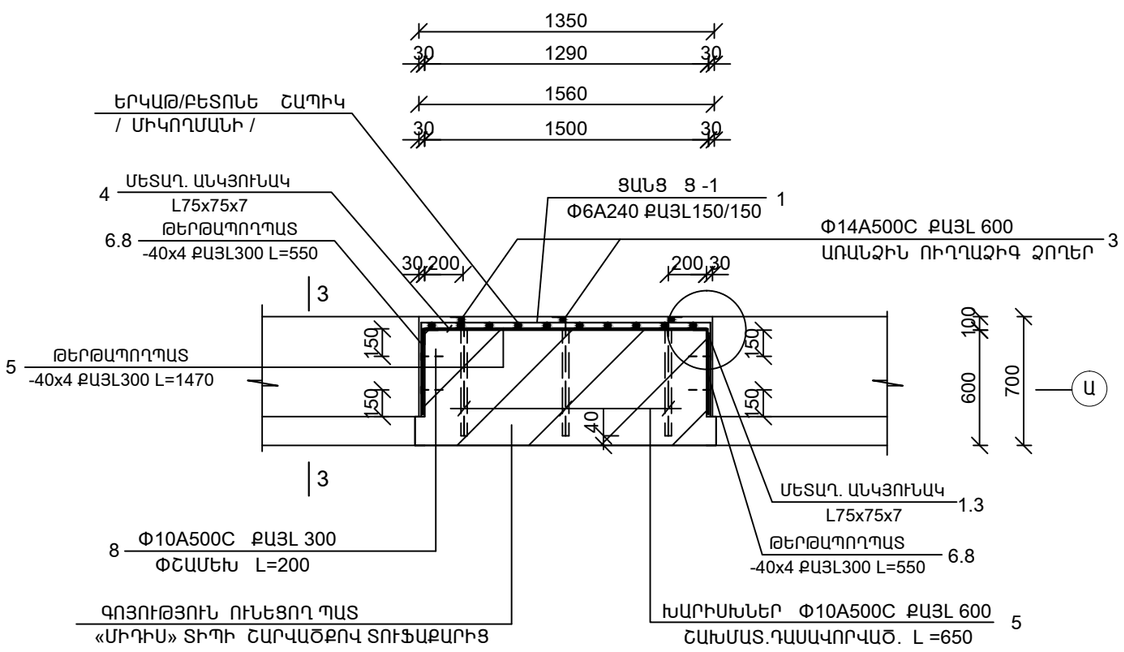

ՀԱՆԳՈՒՅՑ - Ա

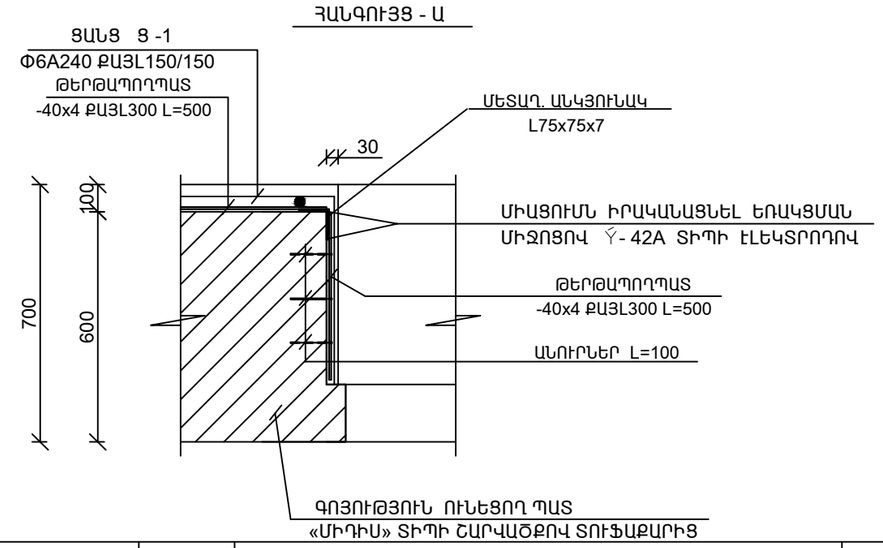

ՏՇՕՐԵՆ	Ռ. ԱԲՈՒՅԱՆ		ԱԽԹԱԼԱՅԻ ԹԻՎ 2 ԴՊՐՈՑԻ ՎԵՐԱԿԱՌՈՒՑՈՒՄ			
ԶՈՒՅ	Ռ. ԱԲՈՒՅԱՆ					
ՀԱԿԻՊՄԵՑ	Ռ. ԱԲՈՒՅԱՆ			ՓՈՒԼ	ԹԻՎԹ	ԹԻՎԹԻ
				ԱՆ	ՀՇՀ-	
			ՀԱՆԳՈՒՅՑՆԵՐ - 7.8.9	§þÆÜÈøêäðî» êè ն. Ï³Ý³Ôáñ		